
114.8（4.52″）

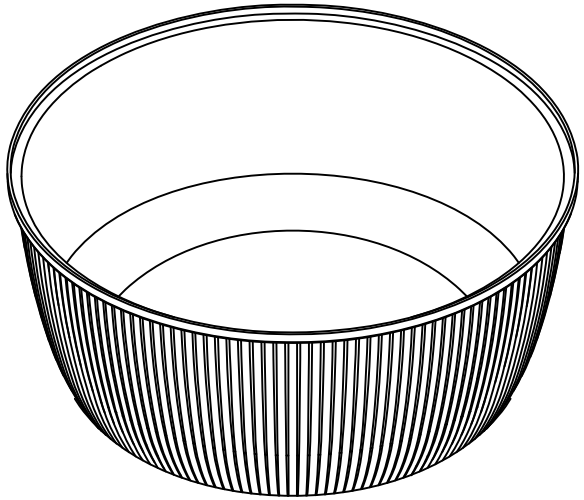

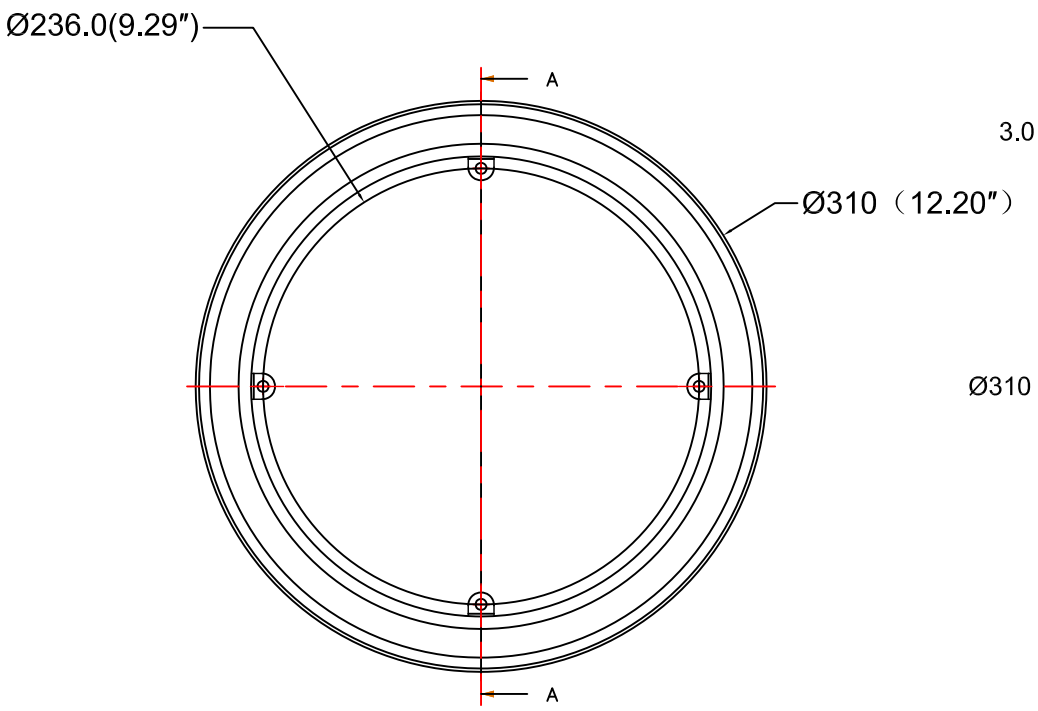
Ø236.0(9.29″)
A
Ø310（12.20″）
A

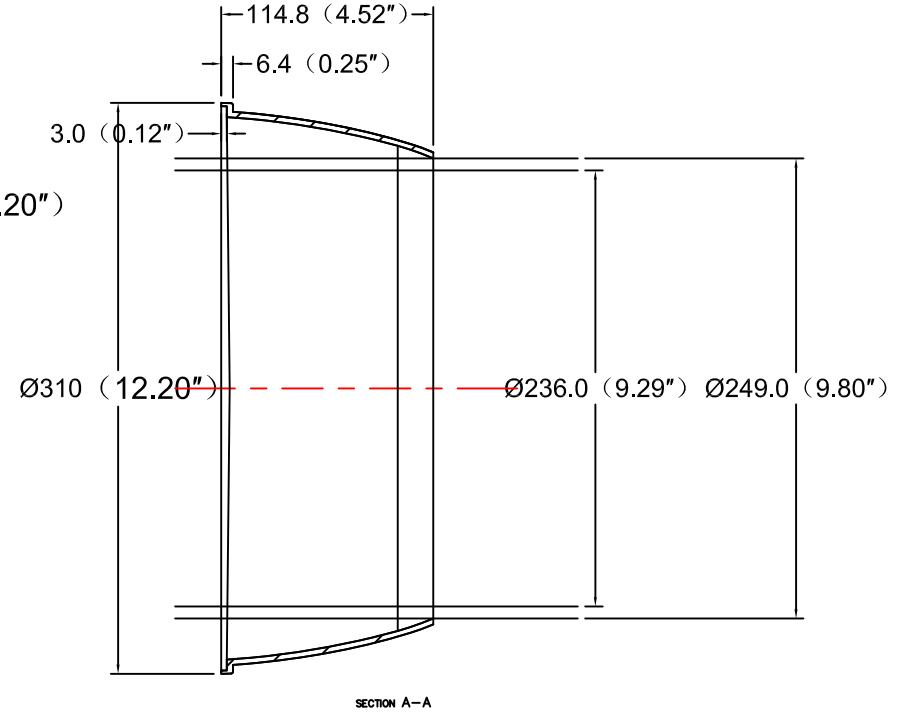
114.8（4.52″）
6.4（0.25″）
3.0（0.12″）
Ø310（12.20″）
Ø236.0（9.29″）
Ø249.0（9.80″）
SECTION A–A