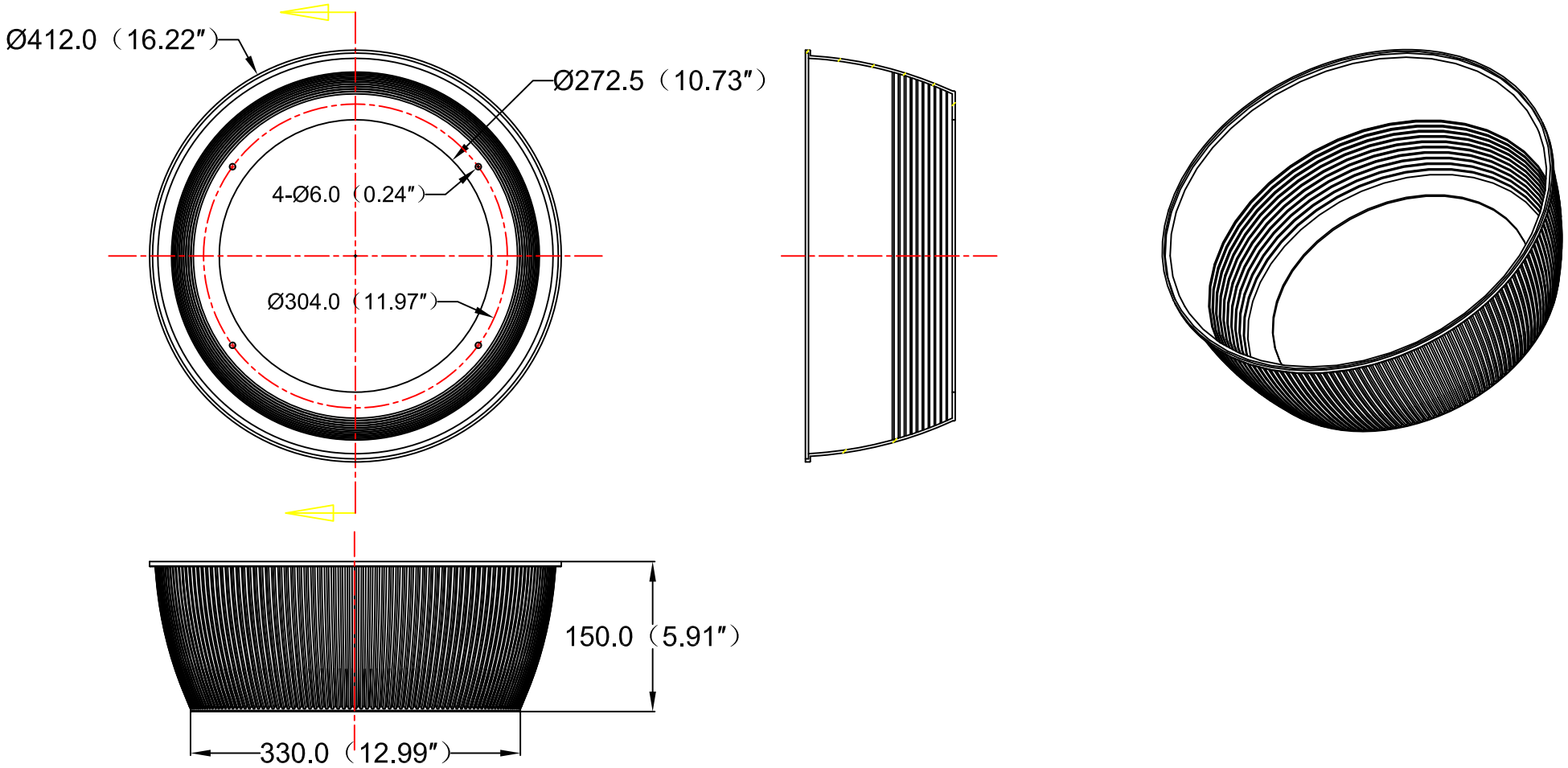
Ø412.0（16.22″）
Ø272.5（10.73″）
4-Ø6.0（0.24″）
Ø304.0（11.97″）
150.0（5.91″）
330.0（12.99″）