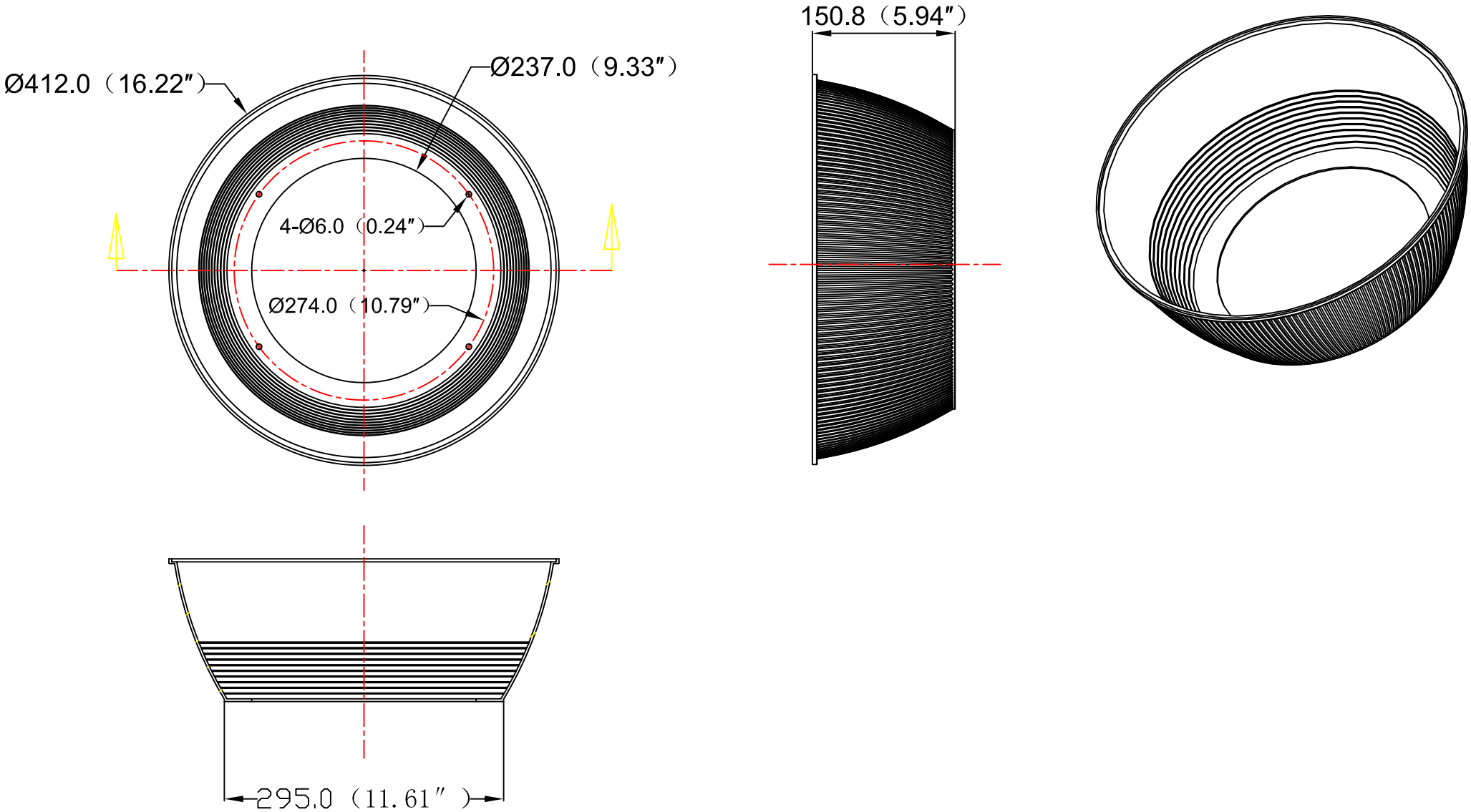
Ø412.0（16.22″）
Ø237.0（9.33″）
4-Ø6.0（0.24″）
Ø274.0（10.79″）
150.8（5.94″）
295.0（11.61″）