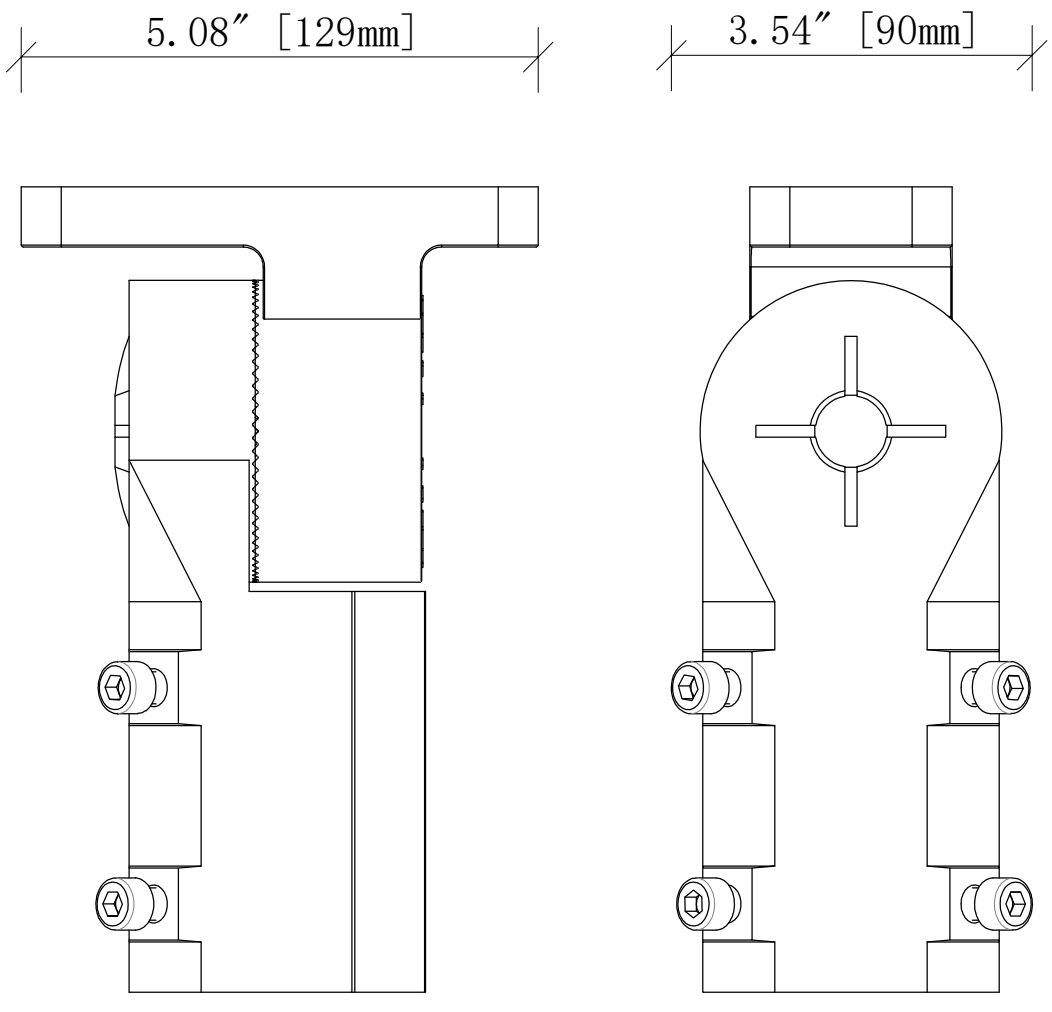

UNTOLERANCE DIMENSIONS	
≤20	±0.10
>20< 60	±0.15
≥60	±0.20

100W-450W转臂