版本： A1

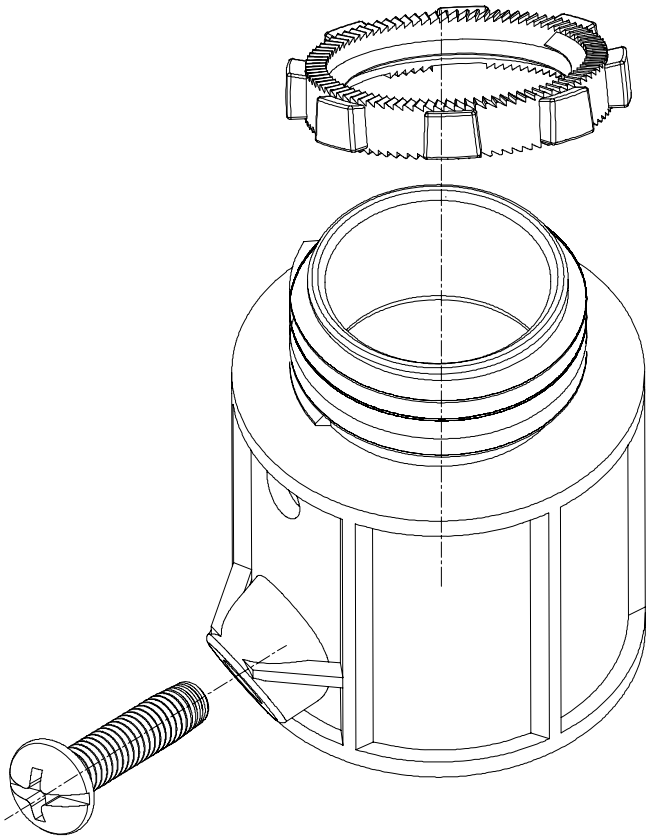

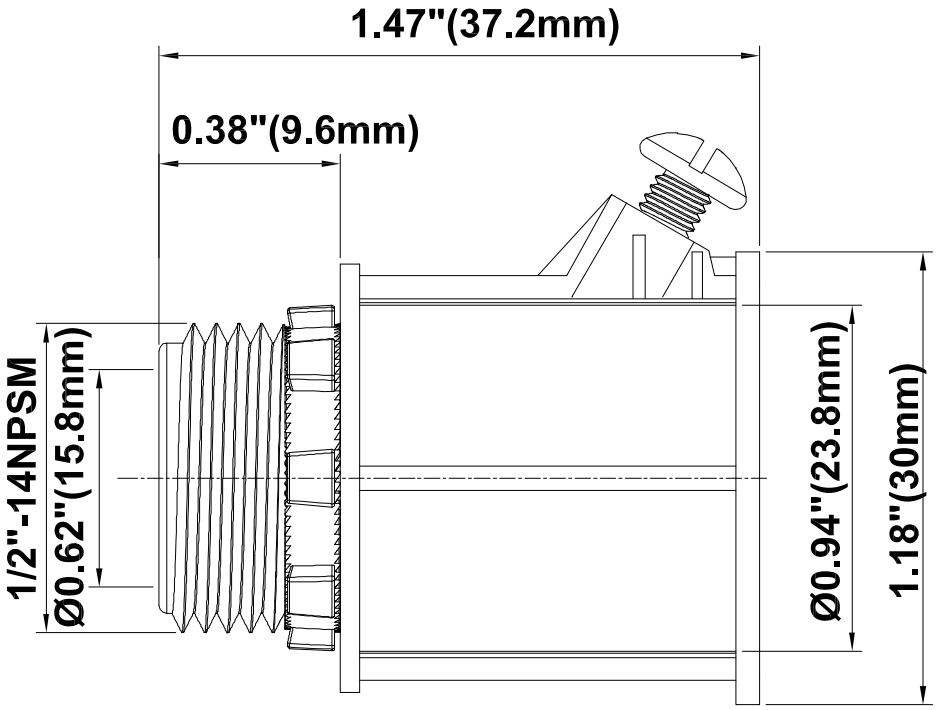

线性长度	公差
>0.5 - 6	±0.1
>6 - 30	±0.2
>30 - 120	±0.3
>120 - 400	±0.5
零件参考重量	
图纸性质	生产图纸

参考图面	D21-S132	品名	料号：312.0533
设计		S132	比例 NSL
绘图	LHY	2004-8-27	表面处理 / 材质 / 单位 mm
审核			
审定			

WSD LED INC

版次	記號	座標	更改說明	日期	繪辦	審核