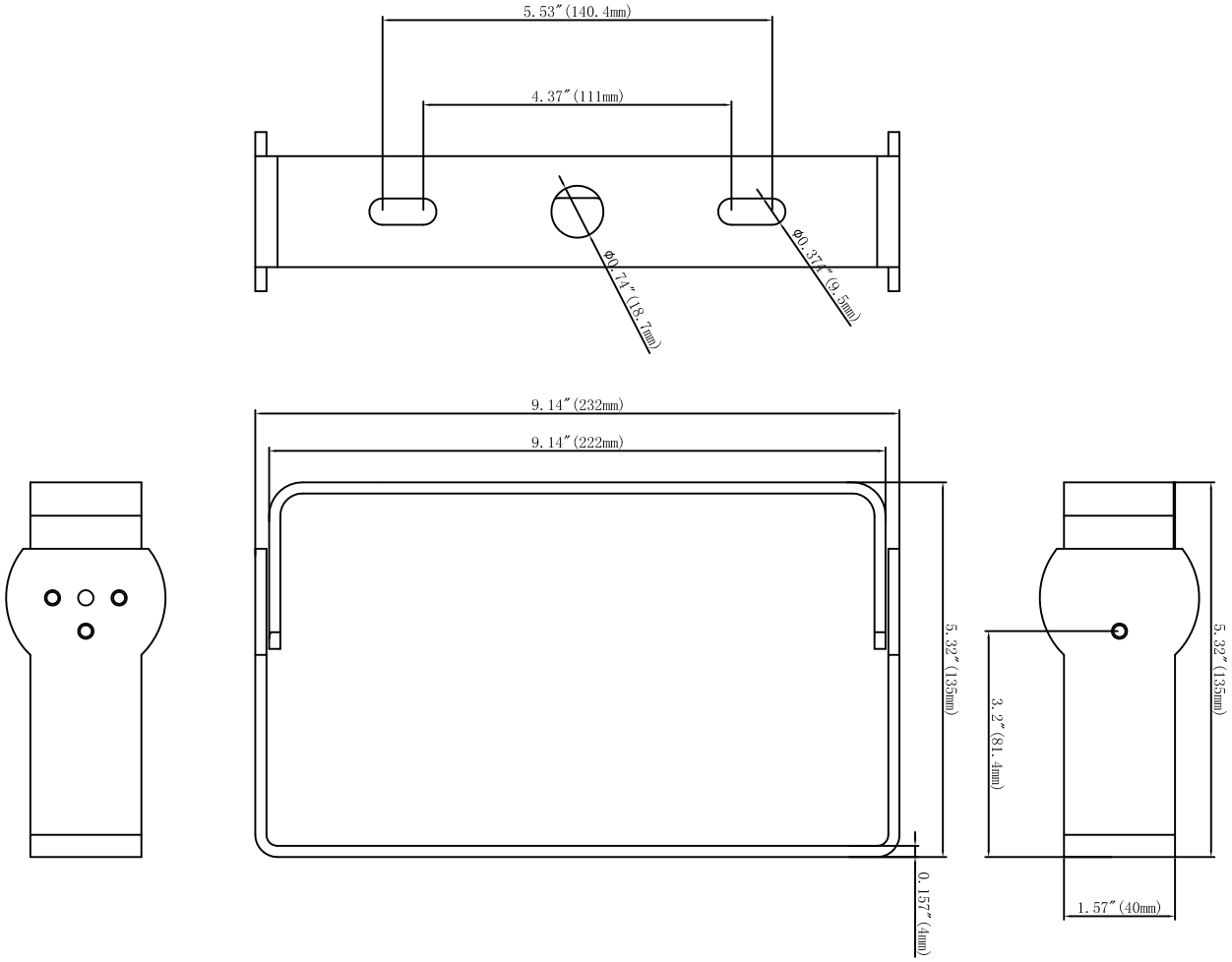
5.53″(140.4mm)
4.37″(111mm)
Φ0.374″(9.5mm)
Φ0.714″(18.7mm)
9.14″(232mm)
9.14″(222mm)
5.32″(135mm)
0.157″(4mm)
3.2″(81.4mm)
5.32″(135mm)
1.57″(40mm)
0.67″(15.1mm)
6-0.28″(7mm)
4.45″(113mm)
5.2″(132mm)
6.38″(162mm)