2FTX2FT

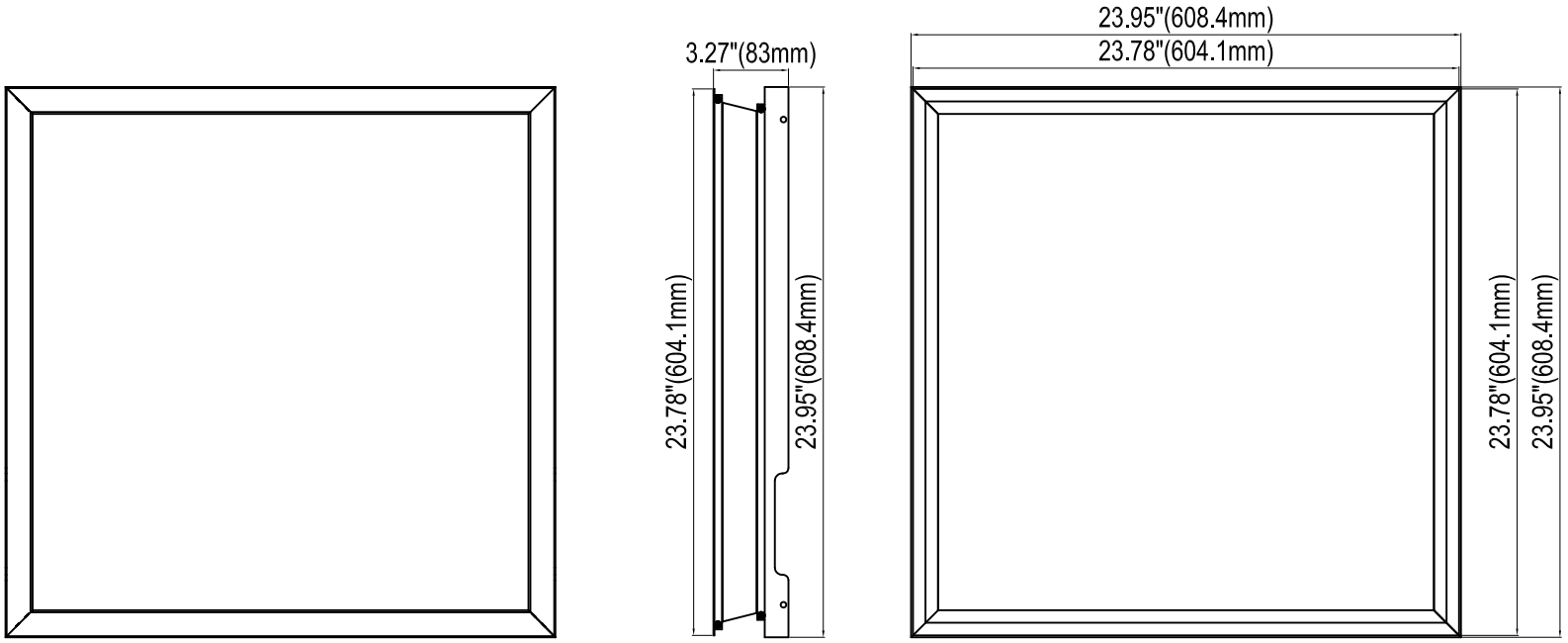
3.27"(83mm)
23.78"(604.1mm)
23.95"(608.4mm)
23.95"(608.4mm)
23.78"(604.1mm)
23.78"(604.1mm)
23.95"(608.4mm)

