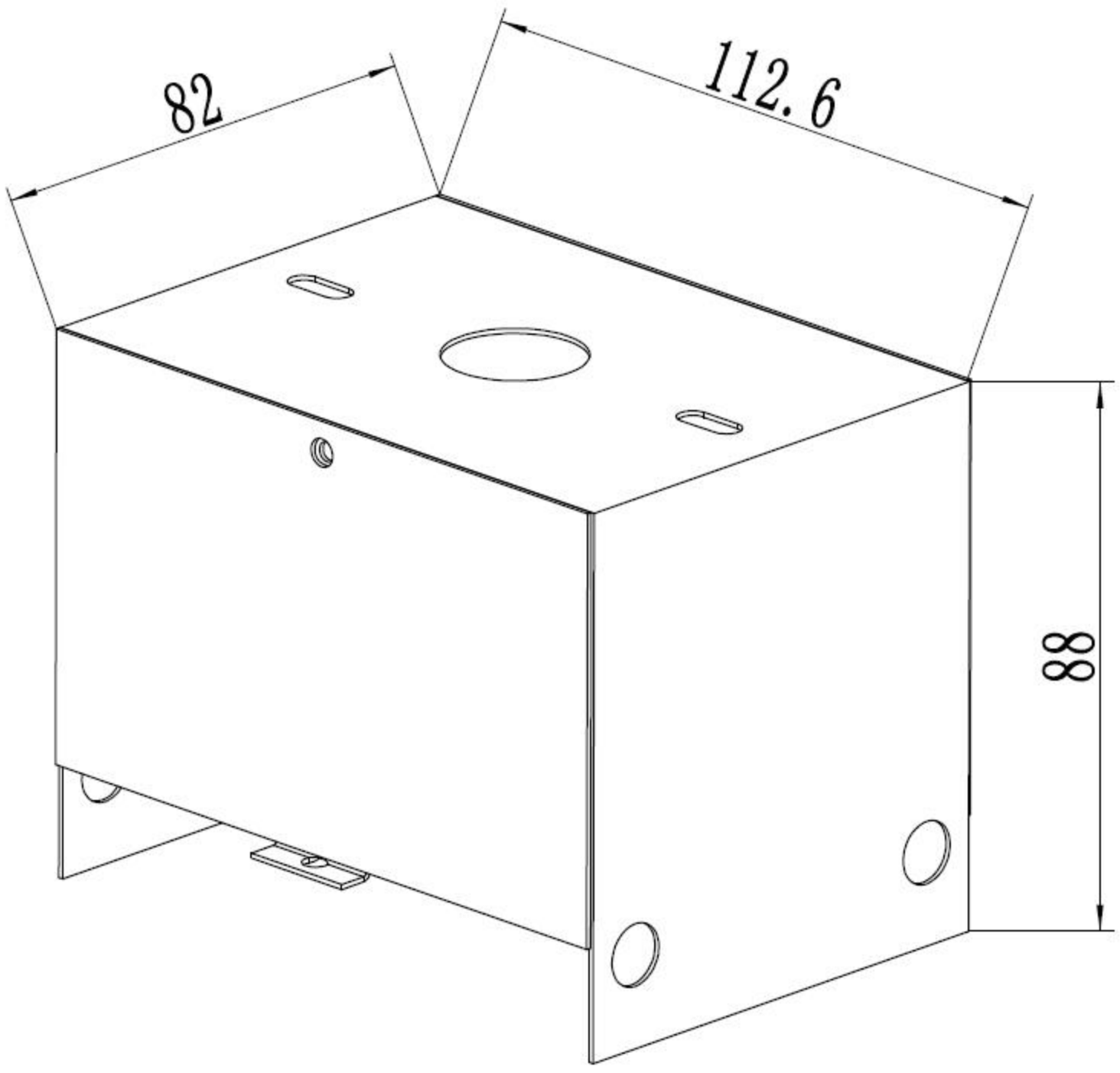
82
112.6
88

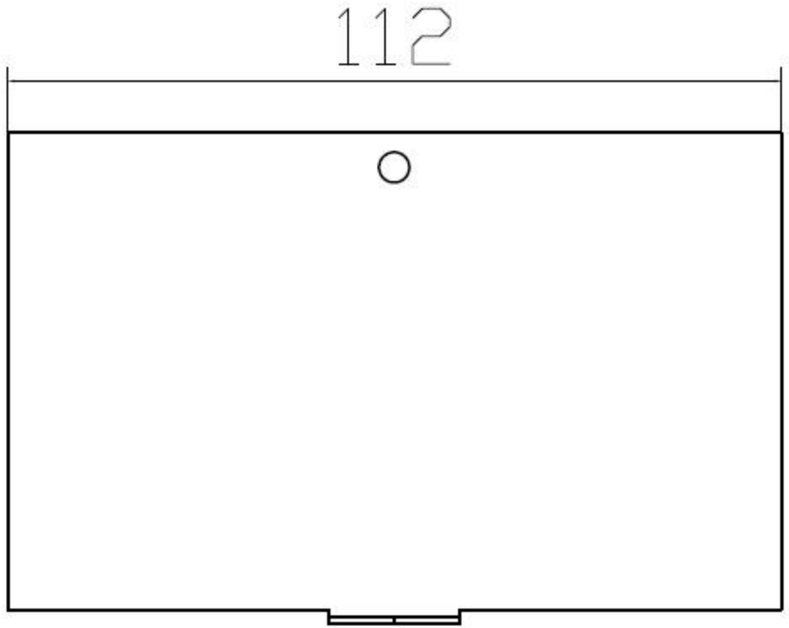
112

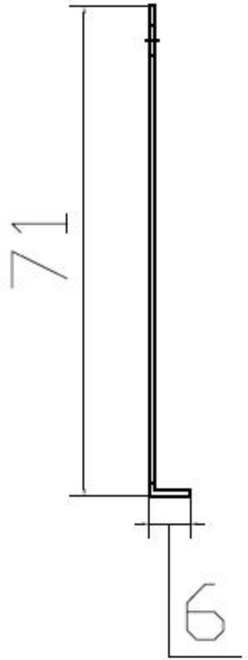
71
6

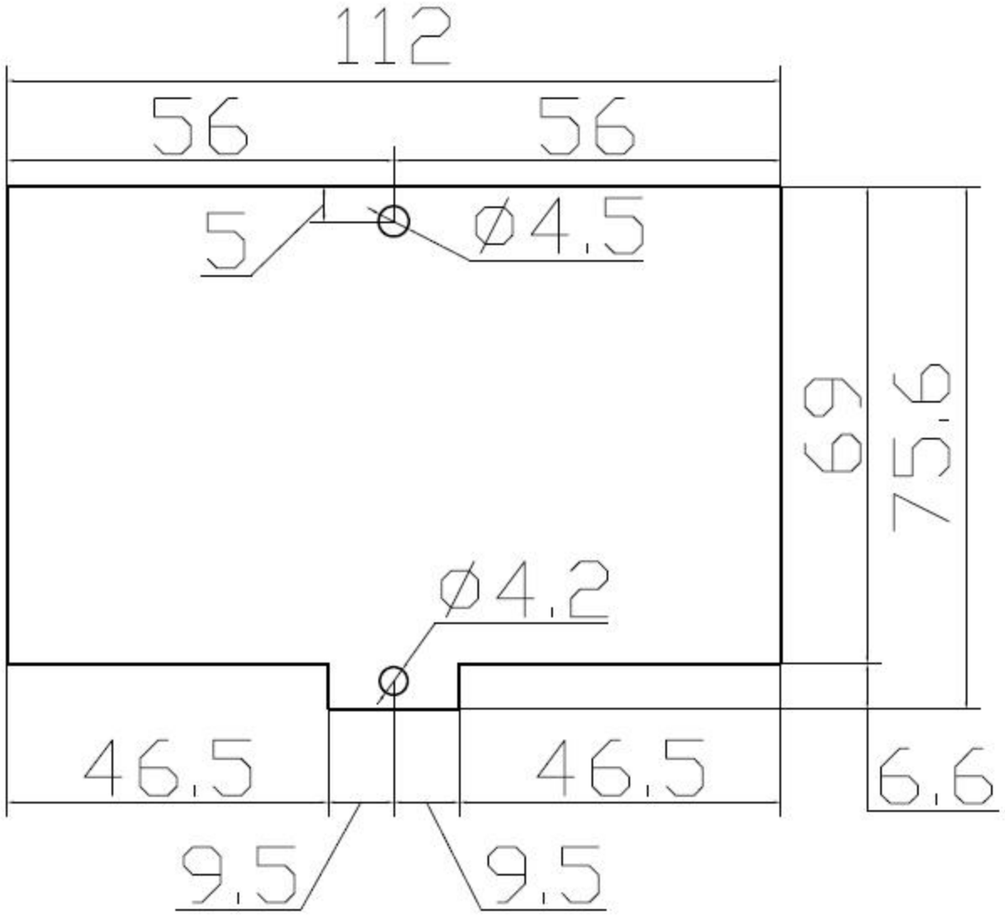
112
56
56
5
Ø4.5
69
75.6
Ø4.2
46.5
46.5
6.6
9.5
9.5

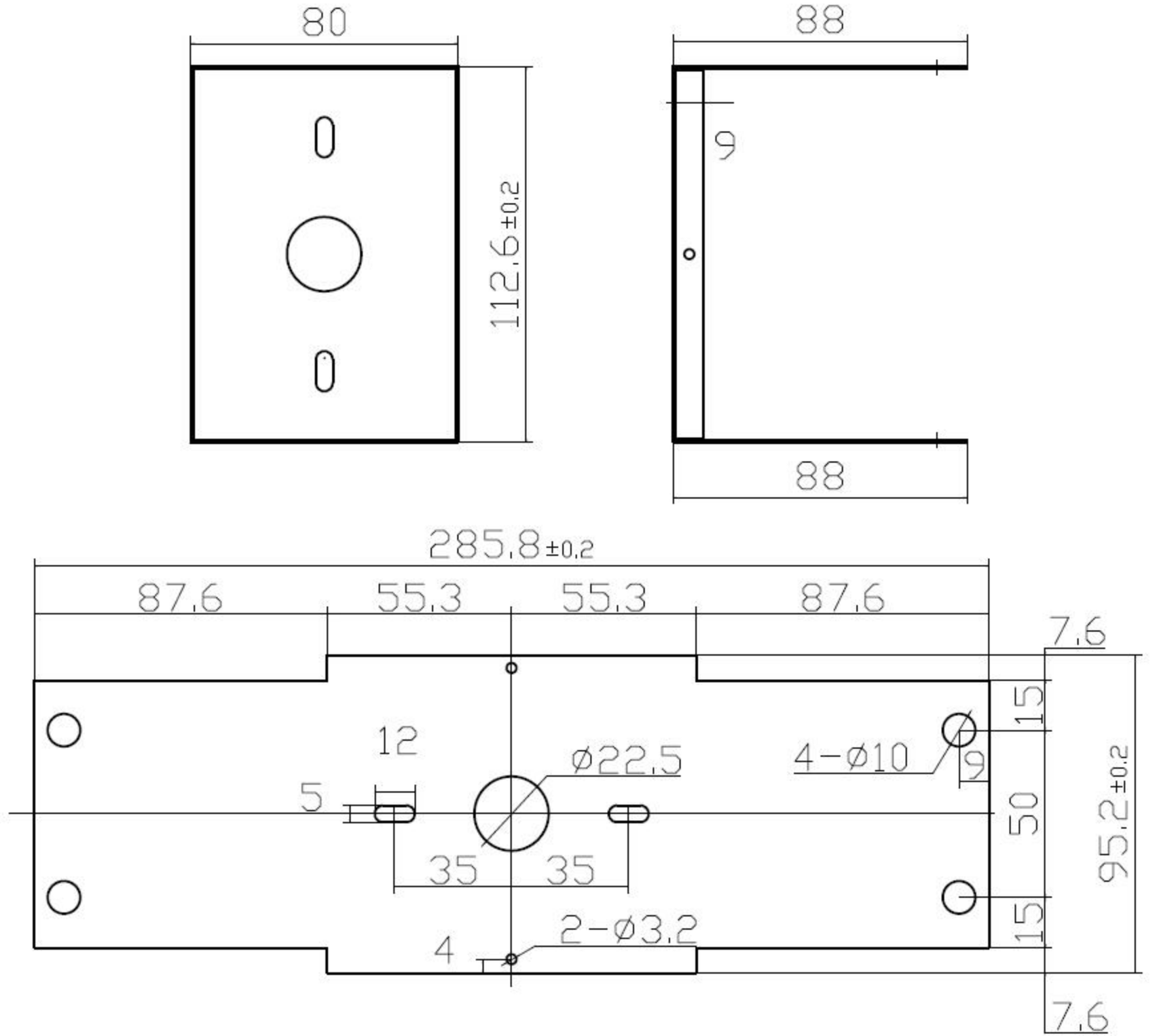
80
112,6±0,2
88
9
88
285,8±0,2
87,6
55,3
55,3
87,6
7,6
15
12
Ø22,5
4-Ø10
9
5
50
95,2±0,2
35
35
15
4
2-Ø3,2
7,6